● 概述

DQ5401是一款高性能闭环控制信号处理芯片，专门针对直流无刷电机闭环控制而设计，芯片可根据电机的HALL传感器信号输出与电机转速相关的信号，可配合DQ5202无刷电机控制芯片，实现三相直流无刷电机精确的速度调节。工作温度范围-25℃到105℃，封装形式为DIP-8或SOIC-8。

● 特征

- 5.5V供电电压
- 兼容CMOS与TTL输入
- 电机低转速检测输出
- 60°/120°传感器相位切换

● 推荐工作条件

特性	符号	最小值	最大值	单位
电源电压	V_{CC}	5.5	7.25	V
逻辑输入电压	V_{IH}	0	5.5	V
外加PWM频率	f_{PWM}	0	4	kHz
工作温度	T_A	-25	105	℃

● 结构框图

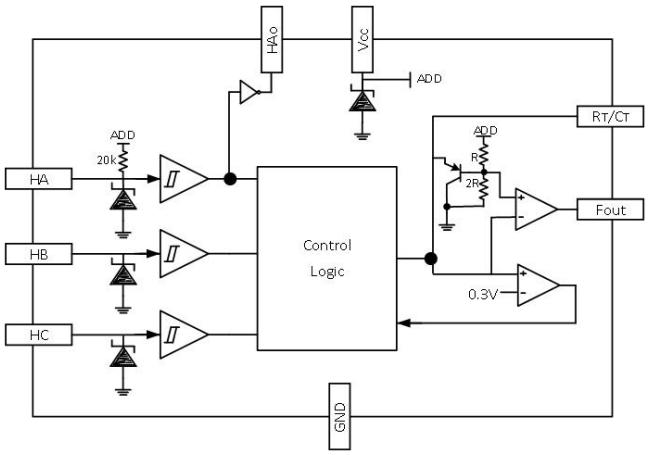

● 典型应用电路
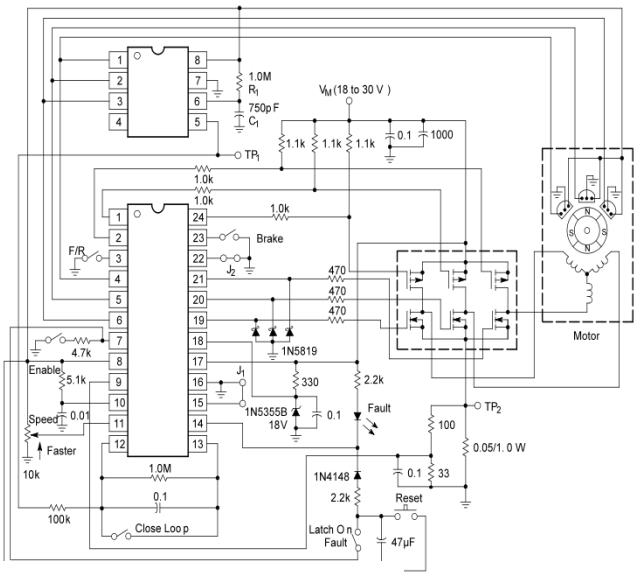
DQ5401可与DQ5202一起配合使用，完成三相直流无刷电机的闭环精确控制，其电机转速可低至100转/分